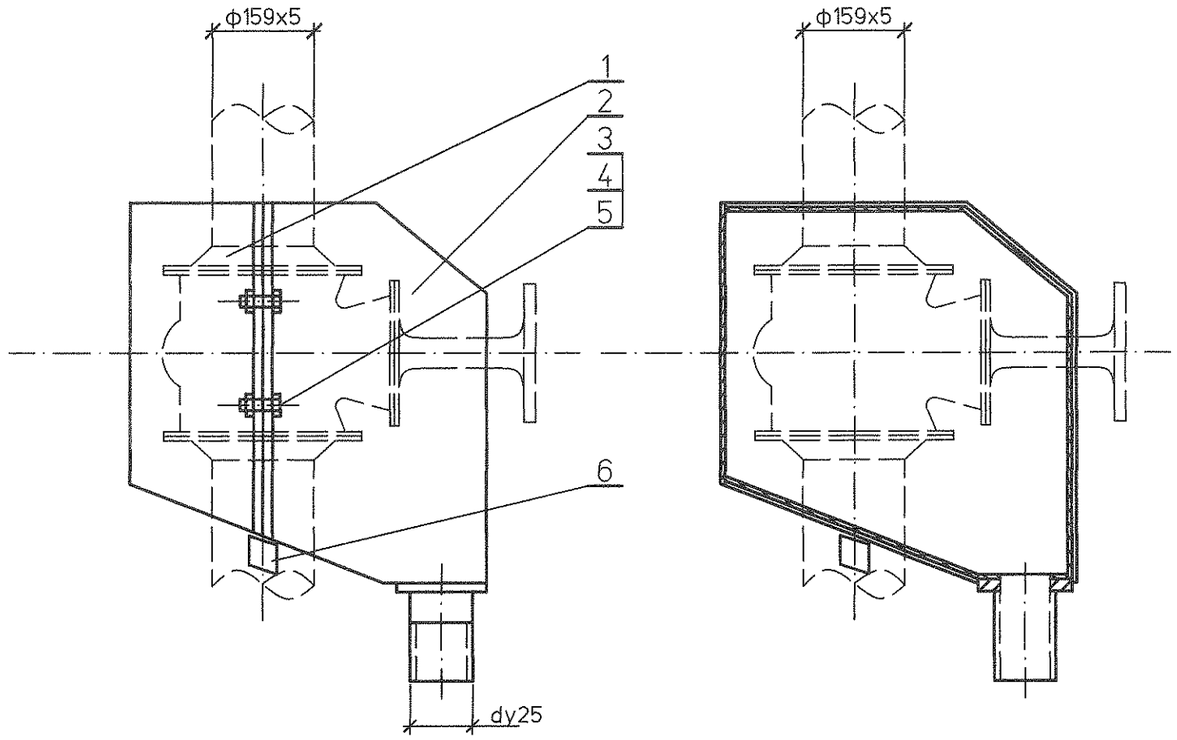

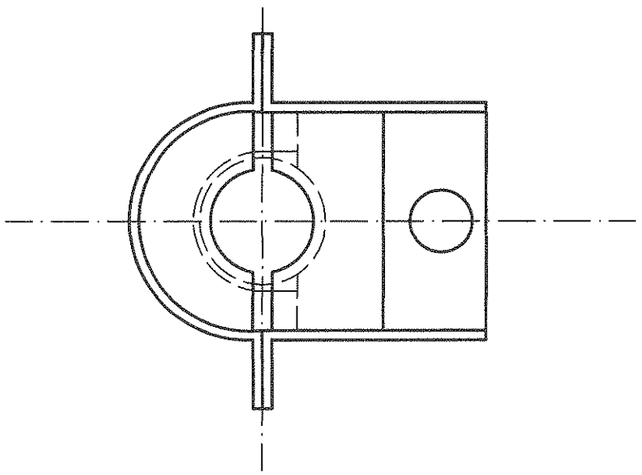

Спецификация деталей

Поз	Обозначение	Наименование	Кол.	Материал	Масса, кг		Приме-чание
					ед.	общ.	
1	1350.12.38А-30UHJ-1836-TD.N л. 17	Полукожух (тип I)	1	Сборный	10,37	10,37	
2	1350.12.38А-30UHJ-1836-TD.N л. 18	Полукожух (тип II)	1	Сборный	28,95	28,95	
3	ГОСТ 7798-70	Болт М8х38	4	20 ГОСТ 1759.0-87	0,021	0,082	
4	ГОСТ 5915-70	Гайка М8	4	20 ГОСТ 1759.0-87	0,005	0,020	
5	ГОСТ 11371-78	Шайба 8	8	Ст3сп ГОСТ 18123-82	0,002	0,016	
6	80RIA-10UHJ-1228-TD.N л. 19	Сухарик	2	Ст3сп ГОСТ 16523-89	0,04	0,08	

Итого: 38.52 кг

1 При установке кожуха снять маховик с задвижки
2 Отверстие под шток арматуры вырезать по месту при монтаже
3 Спецификация составлена на кожух для одной арматуры.
4 Изготовить два кожуха.

Изм.	Кол.уч.	Лист	№док.	Подп.	Дата	1350.12.38А-30UHJ-1836-TD.N			
						Объекты III очереди строительства ЗАО СГК (ТЭЦ)			
						Трубопроводы машзала БВД в осях 16-28 в рядах А-В и внутристанционные трубопроводы	Стадия	Лист	Листов
							р	16	
Н. контр.		Михеев			05.05.14	Кожух для фланцевой арматуры маслопровода. (вертикальный участок)	ОТКРЫТОЕ АКЦИОНЕРНОЕ ОБЩЕСТВО ИНСТИТУТ ТЕПЛОЭЛЕКТРОПРОЕКТ НИЖНИЙ НОВГОРОД		
Проверил		Шкитилева			05.05.14				
Разработал		Михеев			05.05.14				

Инв. № подл. 83744 | Подпись и дата | Взам. инв. №

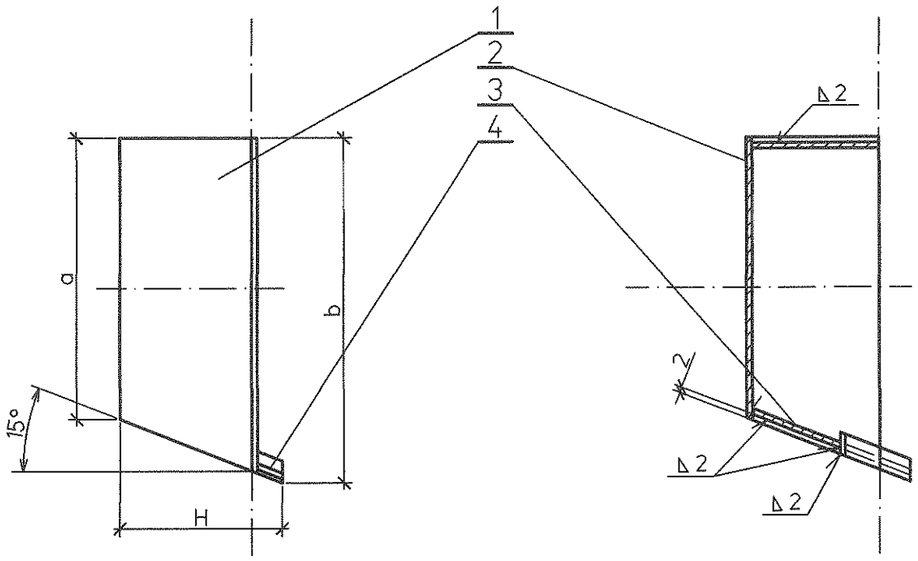

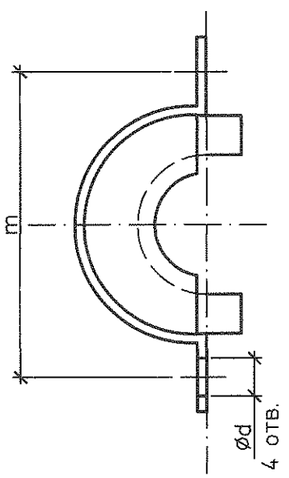

Спецификация деталей

Поз	Обозначение	Наименование	Кол.	Материал	Масса, кг		Приме-чание
					ед.	общ.	
1	1350.12.38A-30UHJ-1836-TD.N л. 20	Обечайка наружняя	1	Ст3сп ГОСТ 16523-89	7,8	7,8	
2	1350.12.38A-30UHJ-1836-TD.N л. 21	Днище верхнее	1	Ст3сп ГОСТ 16523-89	1,12	1,12	
3	1350.12.38A-30UHJ-1836-TD.N л. 22	Днище нижнее	1	Ст3сп ГОСТ 16523-89	1,18	1,18	
4	1350.12.38A-30UHJ-1836-TD.N л. 23	Обечайка внутренняя	1	Ст3сп ГОСТ 16523-89	0,1	0,1	
5	ГОСТ 9467-75	Наплавленный металл		Э42А		0,17	

Итого: 10.37 кг

Таблица

Размеры в мм

Условн. проход	a	b	H	m	d
150	725	779	202	404	9

Изм.	Кол.уч.	Лист	№док.	Подп.	Дата
Н. контр.		Михеев			05.05.14
Проверил		Шкитилева			05.05.14
Разработал		Михеев			05.05.14

1350.12.38A-30UHJ-1836-TD.N

Объекты III очереди строительства ЗАО СГК (ТЭЦ)

Трубопроводы машзала БВД в осях 16-28 в рядах А-В и внутристанционные трубопроводы

Стадия	Лист	Листов
Р	17	

Кожух для фланцевой арматуры маслопровода. (вертикальный участок) Полукожух (тип I) поз. 1.

ОТКРЫТОЕ АКЦИОНЕРНОЕ ОБЩЕСТВО ИНСТИТУТ ТЕПЛОЭЛЕКТРОПРОЕКТ НИЖНИЙ НОВГОРОД

Инв. № подл. 83744 | Подпись и дата | Взам. инв. №

Формат А3

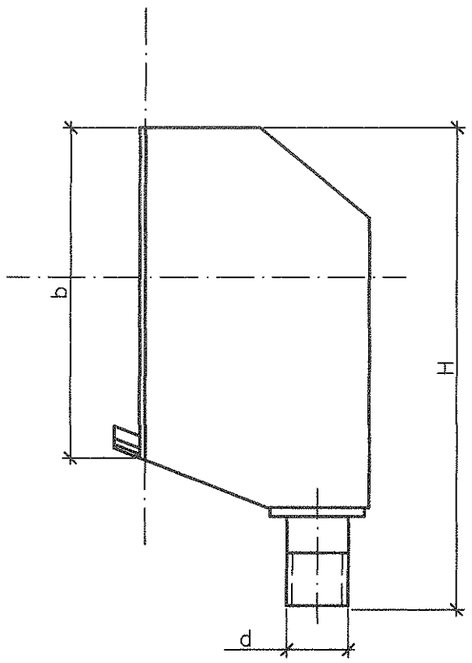

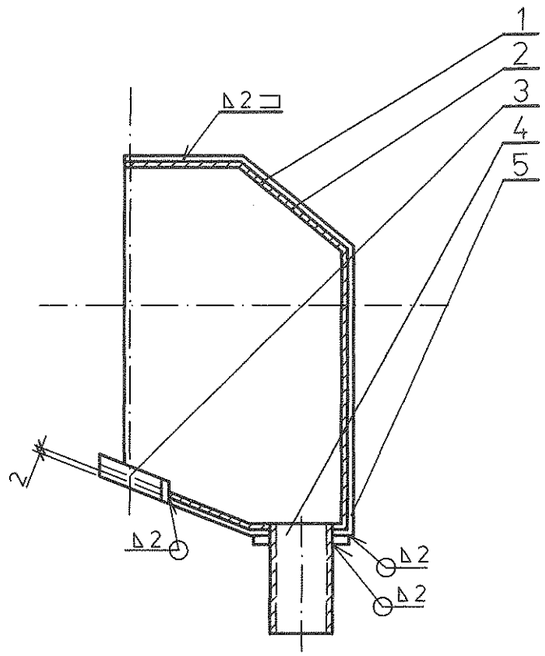

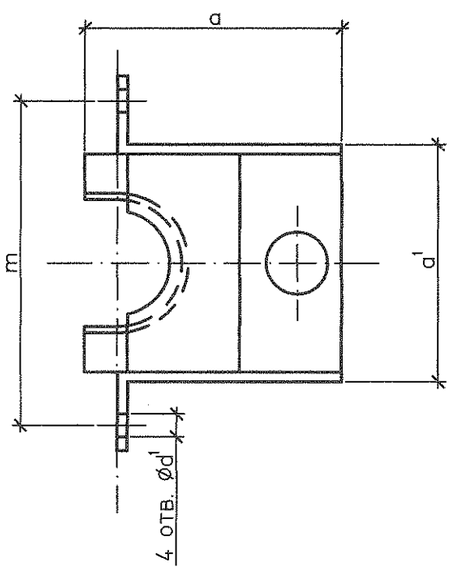

Спецификация деталей

Поз	Обозначение	Наименование	Кол.	Материал	Масса, кг		Приме-чание
					ед.	общ.	
1	1350.12.38А-30UHJ-1836-TD.N л. 24	Стенка торцевая	1	Ст3сп ГОСТ 16523-89	12,3	12,3	
2	1350.12.38А-30UHJ-1836-TD.N л. 25	Стенка боковая	2	Ст3сп ГОСТ 16523-89	7.95	15,9	
3	1350.12.38А-30UHJ-1836-TD.N л. 26	Обечайка внутренняя	1	Ст3сп ГОСТ 16523-89	0.1	0.1	
4	1350.12.38А-30UHJ-1836-TD.N л. 27	Штуцер	1	20 ГОСТ 1050-88	0,18	0,18	
5	1350.12.38А-30UHJ-1836-TD.N л. 28	Накладка	1	Ст3сп ГОСТ 16523-89	0,07	0,07	
6	ГОСТ 9467-75	Наплавленный металл		Э42А		0,4	

Итого: 28,95 кг

Таблица

Размеры в мм

Условн. проход	H	a	b	a'	m	d	d'
150	1062	725	778	384	404	25	9

Изм.	Кол.уч.	Лист	№док.	Подп.	Дата	1350.12.38А-30UHJ-1836-TD.N			
						Объекты III очереди строительства ЗАО СГК (ТЭЦ)			
						Трубопроводы машзала БВД в осях 16-28 в рядах А-В и внутристанционные трубопроводы	Стадия	Лист	Листов
							Р	18	
Н. контр.		Михеев			05.05.14	Кожух для фланцевой арматуры маслопровода. (вертикальный участок) Полукожух (тип II) поз. 2.	ОТКРЫТОЕ АКЦИОНЕРНОЕ ОБЩЕСТВО ИНСТИТУТ ТЕПЛОЭЛЕКТРОПРОЕКТ НИЖНИЙ НОВГОРОД		
Проверил		Шкитилева			05.05.14				
Разработал		Михеев			05.05.14				

Инв. № подл. 83744 | Подпись и дата | Взам. инв. №

Rz63(√)

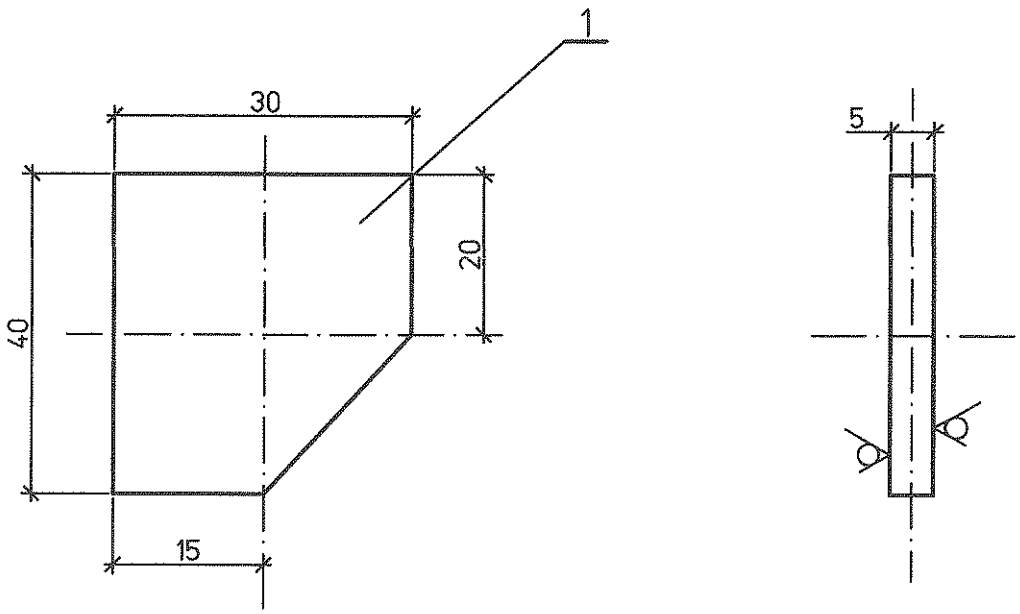

Спецификация деталей

Поз.	Обозначение	Наименование	Кол.	Материал	Масса, кг		Примеч.
					Ед.	Общ.	
1	ГОСТ 19903-74	Сухарик Лист Б-ПН-О-5	2	ст3сп ГОСТ16523-97	0,04	0,8	

Изм.	Кол.уч.	Лист	№док.	Подп.	Дата	1350.12.38А-30UHJ-1836-TD.N			
						Объекты III очереди строительства ЗАО СГК (ТЭЦ)			
						Трубопроводы машзала БВД в осях 16-28 в рядах А-В и внутристанционные трубопроводы	Стадия	Лист	Листов
							Р	19	
Н. контр.		Михеев			05.95	Кожух для фланцевой арматуры маслопровода. (вертикальный участок) Сухарик поз. 6.	ОТКРЫТОЕ АКЦИОНЕРНОЕ ОБЩЕСТВО ИНСТИТУТ ТЕПЛОЭЛЕКТРОПРОЕКТ НИЖНИЙ НОВГОРОД		
Проверил		Шкитилева			05.95				
Разработал		Михеев			05.95				

Инв. № подл. 83744 | Подпись и дата | Взам. инв. №

Rz63(√)

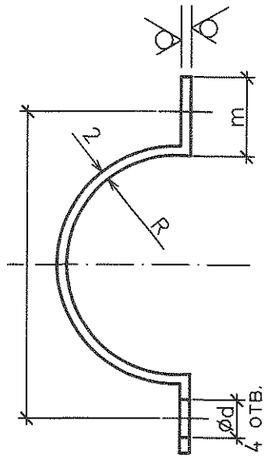

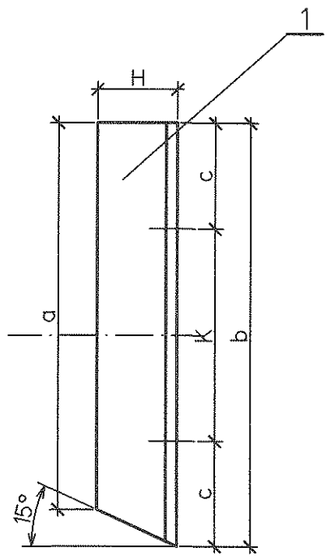

Развертка

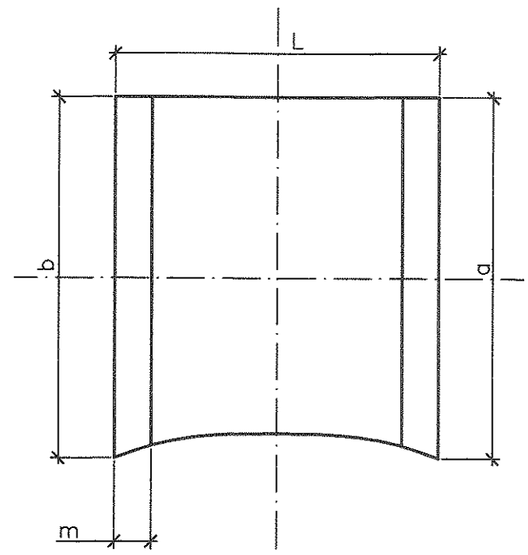

Размеры в мм

Таблица

Условн. проход	H	R	a	b	c	K	l	m	L	d
150	192	190	725	776	200	376	404	20	637	9

Спецификация деталей

Поз.	Обозначение	Наименование	Кол.	Материал	Масса, кг		Примеч.
					Ед.	Общ.	
1	ГОСТ 19903-74	Обечайка наружняя Лист Б-ПН-О-2	1	ст3сп ГОСТ16523-97	7,8	7,8	

Инв. № подл. | 83744 | Подпись и дата | Взам. инв. №

Изм.	Кол.уч	Лист	№док.	Подп.	Дата
Н. контр.		Михеев			14.05.14
Проверил		Шкитилева			05.05.14
Разработал		Михеев			05.05.14

1350.12.38А-30UHJ-1836-TD.N

Объекты III очереди строительства
ЗАО СГК (ТЭЦ)

Трубопроводы машзала БВД в осях 16-28 в рядах А-В и внутристанционные трубопроводы

Стадия	Лист	Листов
Р	20	

Кожух для фланцевой арматуры маслопровода. (вертикальный участок)
Обечайка наружняя (тип I) поз. 1.

ОТКРЫТОЕ АКЦИОНЕРНОЕ ОБЩЕСТВО ИНСТИТУТ ТЕПЛОЭЛЕКТРОПРОЕКТ НИЖНИЙ НОВГОРОД

Файл

Формат А3

Rz63

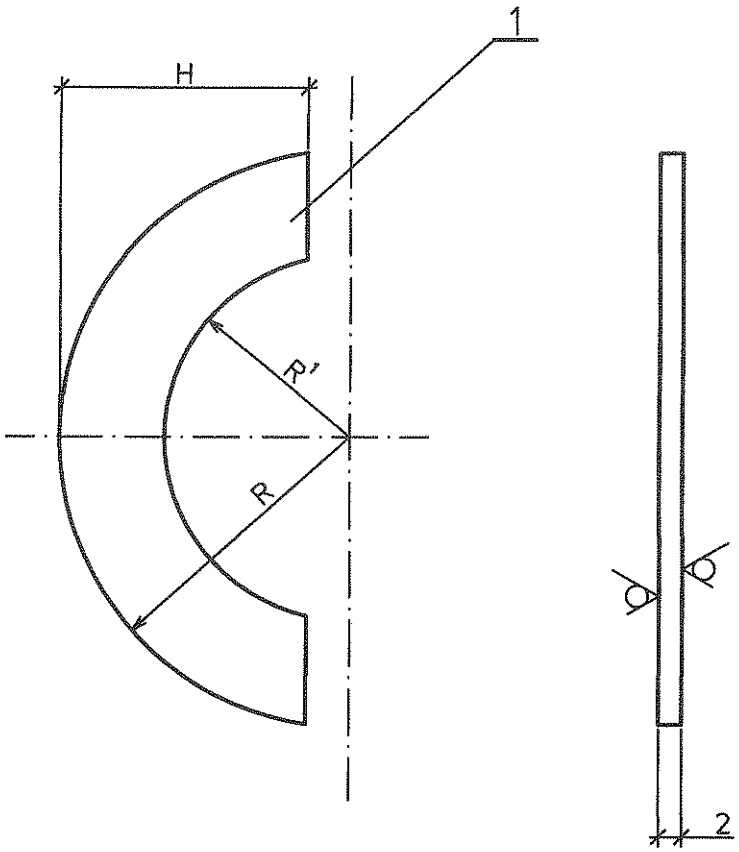

Таблица
Размеры в мм

Условн. проход	R	R^1	H
150	190	83	188

Спецификация деталей

Поз.	Обозначение	Наименование	Кол.	Материал	Масса, кг Ед.	Масса, кг Общ.	Примеч.
1	ГОСТ 19903-74	Днище верхнее Лист Б-ПН-О-2	1	ст3сп ГОСТ16523-97	1,12	1,12	

Взам. инв. №

Подпись и дата

Инв. № подл. 83744

Изм.	Кол.уч.	Лист	№док.	Подп.	Дата

1350.12.38А-30UHJ-1836-TD.N

Объекты III очереди строительства
ЗАО СГК (ТЭЦ)

Трубопровод машзала БВД в осях 16-28 в рядах А-В и внутристанционные трубопроводы

Стадия	Лист	Листов
Р	21	

Н. контр.	Михеев		05.05.09
Проверил	Шкитилева		05.05.09
Разработал	Михеев		05.05.09

Кожух для фланцевой арматуры маслопровода. (вертикальный участок) Днище верхнее (тип I) поз. 2.

ОТКРЫТОЕ АКЦИОНЕРНОЕ ОБЩЕСТВО ИНСТИТУТ
ТЕПЛОЭЛЕКТРОПРОЕКТ
НИЖНИЙ НОВГОРОД

Rz63(√)

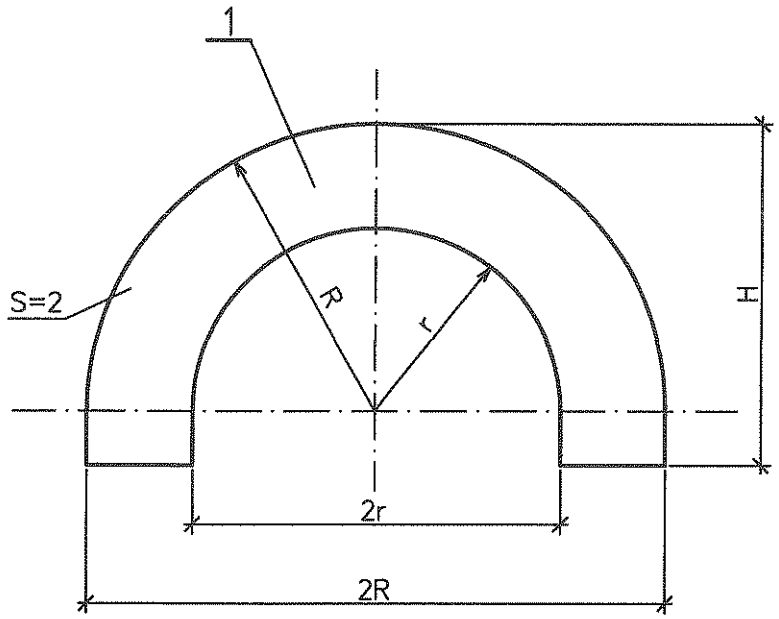

Таблица
Размеры в мм

Условн. проход	R	r	H
150	190	85	198

Спецификация деталей

Поз.	Обозначение	Наименование	Кол.	Материал	Масса, кг		Примеч.
					Ед.	Общ.	
1	ГОСТ 19903-74	Днище нижнее Лист Б-ПН-О-2	1	ст3сп ГОСТ16523-97	1,18	1,18	

Взам. инв. №

Подпись и дата

Инв. № подл. 83744

Изм.	Кол.уч.	Лист	№док.	Подп.	Дата

1350.12.38А-30UHJ-1836-TD.N

Объекты III очереди строительства
ЗАО СГК (ТЭЦ)

Трубопроводы машзала БВД в осях 16-28 в рядах А-В и внутристанционные трубопроводы

Стадия	Лист	Листов
Р	22	

Н. контр.	Михеев		05.05.14
Проверил	Шкитилева		05.05.14
Разработал	Михеев		05.05.14

Кожух для фланцевой арматуры маслопровода. (вертикальный участок)
Днище нижнее (тип I) поз. 3.

ОТКРЫТОЕ АКЦИОНЕРНОЕ ОБЩЕСТВО ИНСТИТУТ ТЕПЛОЭЛЕКТРОПРОЕКТ НИЖНИЙ НОВГОРОД

Rz63(√)

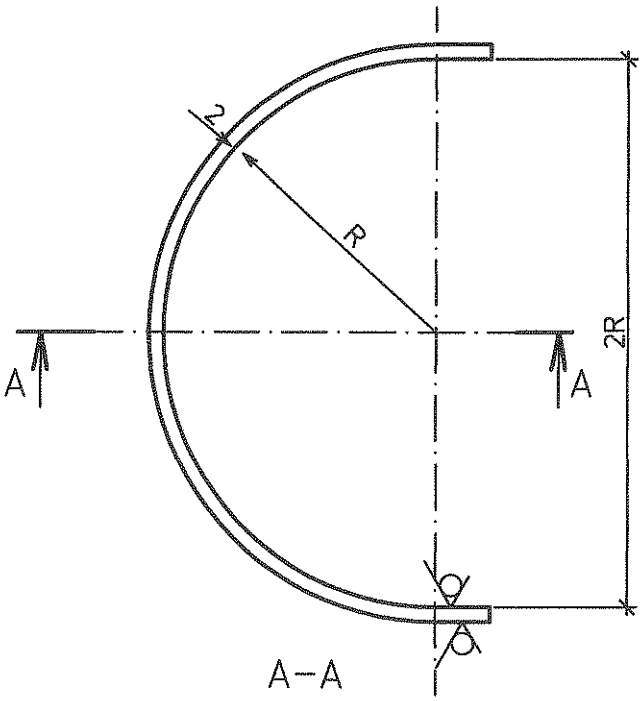

Развертка

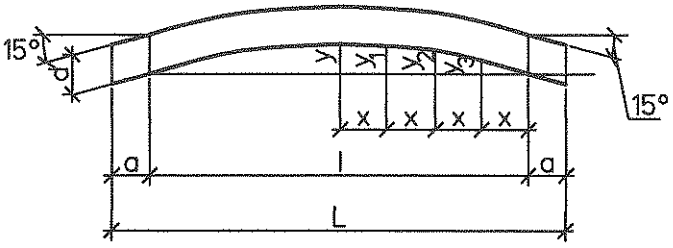

А–А

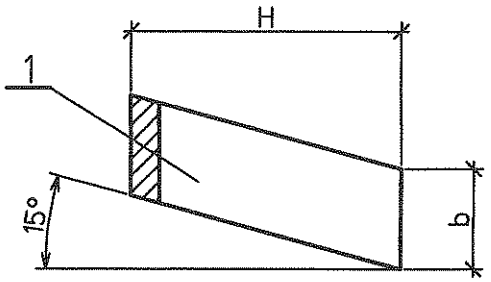

Таблица

Размеры в мм

Условн. проход	R	H	b	L	l	x	y	y_1	y_2	y_3
150	83	93	20	285	265	33,2	22	20	15	8

Спецификация деталей

Поз.	Обозначение	Наименование	Кол.	Материал	Масса, кг		Примеч.
					Ед.	Общ.	
1	ГОСТ 19903–74	Обечайка внутренняя Лист Б–ПН–О–2	1	ст3сп ГОСТ16523–97	0,1	0,1	

Взам. инв. №

Подпись и дата

Инв. № подл. 83744

Изм.	Кол.уч	Лист	№док.	Подп.	Дата
Н. контр.		Михеев			05.05.14
Проверил		Шкитилева			05.05.14
Разработал		Михеев			05.05.14

1350.12.38А–30UHJ–1836–TD.N

Объекты III очереди строительства
ЗАО СГК (ТЭЦ)

Трубопровод машзала БВД в осях 16–28 в рядах А–В и внутристанционные трубопроводы.

Стадия	Лист	Листов
Р	23	

Кожух для фланцевой арматуры маслопровода. (вертикальный участок) Обечайка внутренняя. (тип I) поз. 4.

ОТКРЫТОЕ АКЦИОНЕРНОЕ ОБЩЕСТВО ИНСТИТУТ ТЕПЛОЭЛЕКТРОПРОЕКТ НИЖНИЙ НОВГОРОД